THÂN KHOÁ DL882

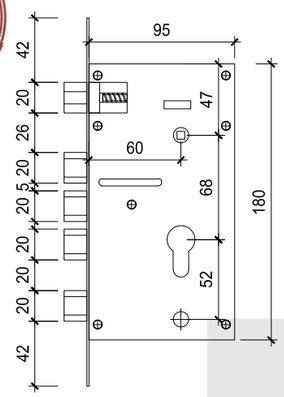

B 508 MẶT CHIẾU ĐỨNG
SCALE: 1/4

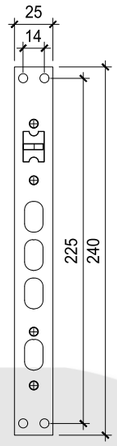

C 508 MẶT CHIẾU CẠNH
SCALE: 1/4

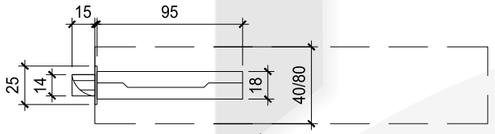

A 508 MẶT CHIẾU BẰNG
SCALE: 1/4

B 508 C 508

KHOÁ DL882

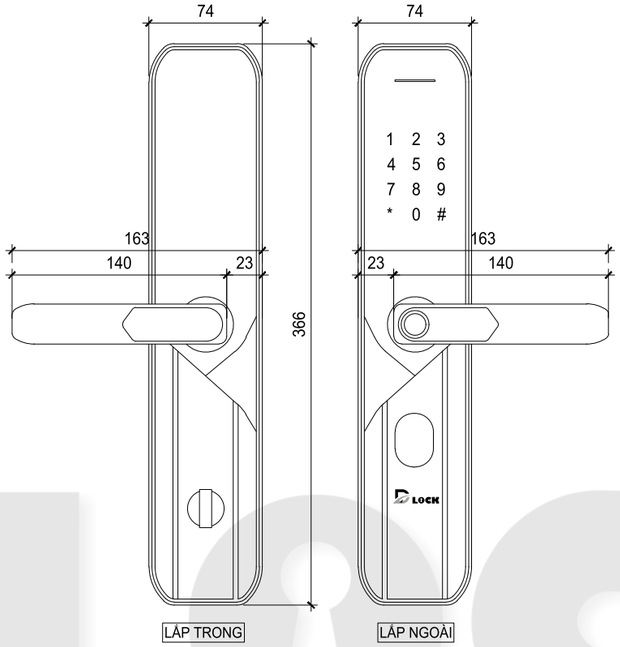

B 508 MẶT CHIẾU ĐỨNG
SCALE: 1/4

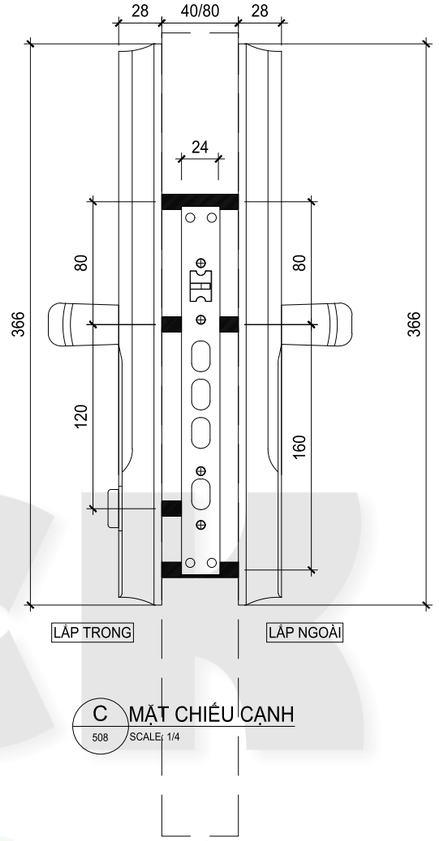

C 508 MẶT CHIẾU CẠNH
SCALE: 1/4

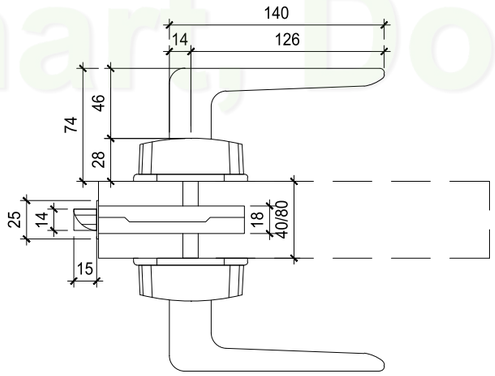

A 508 MẶT CHIẾU BẰNG
SCALE: 1/4

B 508 C 508

KHOÁ DL882	
Segment *(Phân khúc)*	High-class *(Hàng cao cấp)*
Metarial *(Chất liệu)*	High-grade aluminum alloy *(Hợp kim nhôm cao cấp)*
Type *(Loại)*	Hỗn hợp
Surface *(Bề mặt)*	Mạ Nonameter + IMD
Door thickness *(Độ dày cửa)*	35 - 110 mm
Unlock method *(Phương thức mở khoá)*	Mật khẩu - Vân tay - Thẻ - Chìa khoá
Source *(Nguồn)*	Pin AA Akaline
Battery life time *(Tuổi thọ Pin)*	5000 - 6000 Chu kỳ mở
Operating temperature *(Nhiệt độ làm việc)*	-15^{0}C - 55C
Emergency Power supply (Nguồn khẩn cấp)	USB
Aplication *(Sử dụng)*	Tuya

TÊN CTY:

Công ty Cổ Phần Công Nghệ DILSMART

Tên sản phẩm:

KHÓA CỬA THÔNG MINH DILLOCK

Hạng Mục (Đơn Hàng):

Ngày : 29/06/2023

Ký Duyệt:

TRUNG NGHĨA

Kiểm Tra:

TRUNG NGHĨA

Họa Viên:

TRUNG NGHĨA

Ngày Ch.Sửa	Số Lần Ch.Sửa	Trang Chỉnh Sửa

Trang bản vẽ:

Think smart, Do fast
WWW.DILLOCK.VN